男子団体

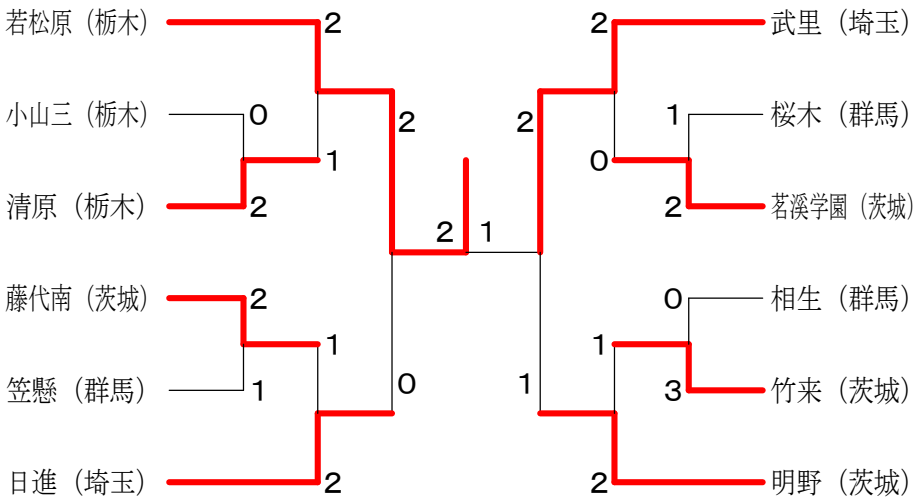
若松原（栃木）
小山三（栃木）
清原（栃木）
藤代南（茨城）
笠懸（群馬）
日進（埼玉）
武里（埼玉）
桜木（群馬）
茗溪学園（茨城）
相生（群馬）
竹来（茨城）
明野（茨城）

女子団体

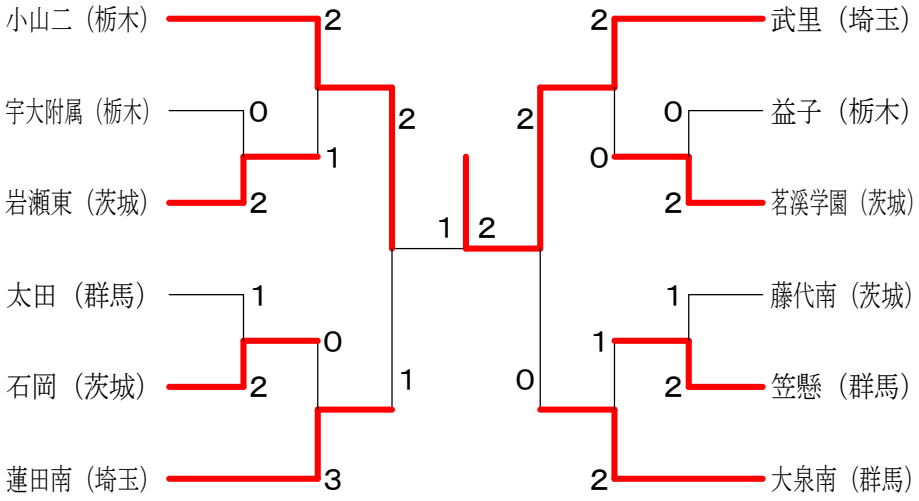
小山二（栃木）
宇大附属（栃木）
岩瀬東（茨城）
太田（群馬）
石岡（茨城）
蓮田南（埼玉）
武里（埼玉）
益子（栃木）
茗溪学園（茨城）
藤代南（茨城）
笠懸（群馬）
大泉南（群馬）