男子シングルス　２日目

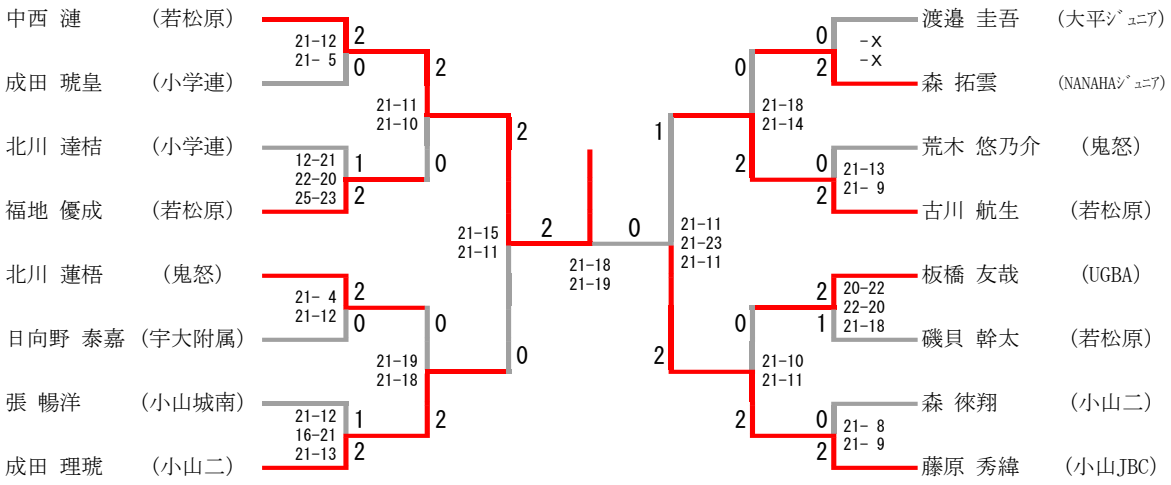

三位決定戦

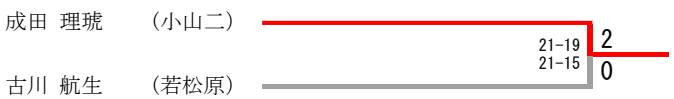

二位決定戦

男子最終結果

優勝	中西 漣	(若松原)
準優勝	藤原 秀緯	(小山JBC)
第３位	成田 理琥	(小山二)
第３位	古川 航生	(若松原)

女子シングルス　２日目

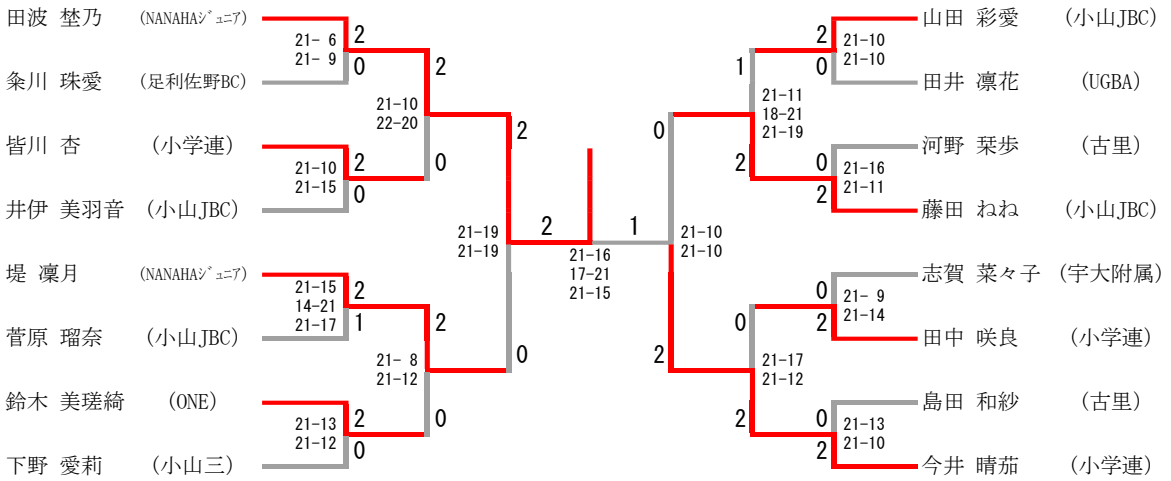

三位決定戦

二位決定戦

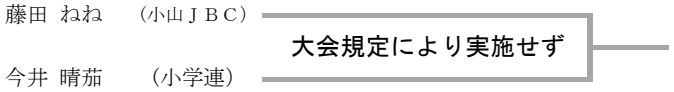

女子最終結果

優勝	田波 埜乃	(NANAHAｼﾞｭﾆｱ)
準優勝	今井 晴茄	(小学連)
第３位	藤田 ねね	(小山ＪＢＣ)
第３位	堤 凜月	(NANAHAｼﾞｭﾆｱ)